EUVR

AC欠电压继电器

- 紧凑型设计
- 欠电压保护
- 单相检测
- 宽的电压设定范围，可用于连续变量设置
- 运行电压及操作状态LED指示
- 工作稳定可靠，信号处理电路可预防间断性电压波动的误动现象
- 强的环境适用性
- 仅提供 N 型

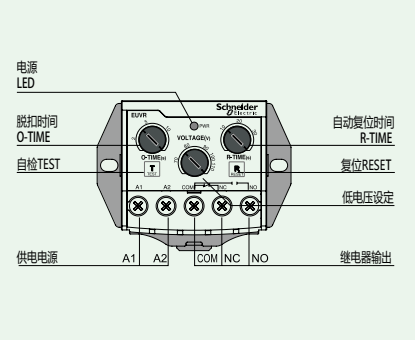

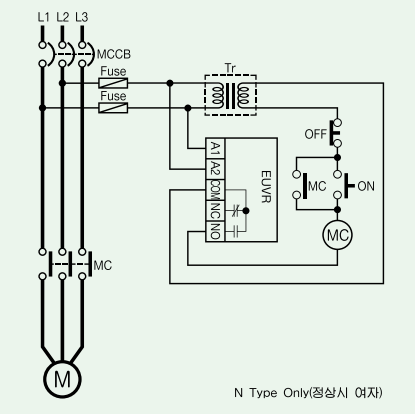

保护功能

项目	动作时间
欠电压	O-TIME

技术参数

电压设定		类型	设定范围 (EUVR)
		110	AC70V - 110V
		220	AC160V - 220V
		380	AC300V - 380V
时间设定	脱扣时间	U-TIME	0.2 - 10 秒
	自动复位	R-TIME	0.5 - 30 秒
复位方式			手动I/自动
操作状态指示			LED
误差		电压	±5%
		时间	±5%
绝缘	绝缘电阻	壳体与线路间	10MΩ or over with a DC500V Megger
	耐压	壳体与线路间	2.0kV power frequency for 1 minute
		端子间	1.0kV power frequency for 1 minute
		线路间	2.0kV power frequency for 1 minute
继电器输出		1-SPDT (1C)	AC250V/3A Resistive load
辅助触点状态		N TYPE	安全模式(提供供电电源后I: COM-NO: Close)
环境	温度	存储	-30 - 80℃
		运行	-20 - 60℃
	湿度		30% - 85% RH at non-condensing state
安装方式			35mm DIN-Rail/Panel

订购

E U V R - 1 1 0 R 7

1 2 3

1	电压范围	110	AC110V - 150V
		220	AC220V - 300V
		380	AC380V - 460V
2	输出接点状态	R	COM-NC常闭; COM-NO常开
3	频率	7	50/60Hz

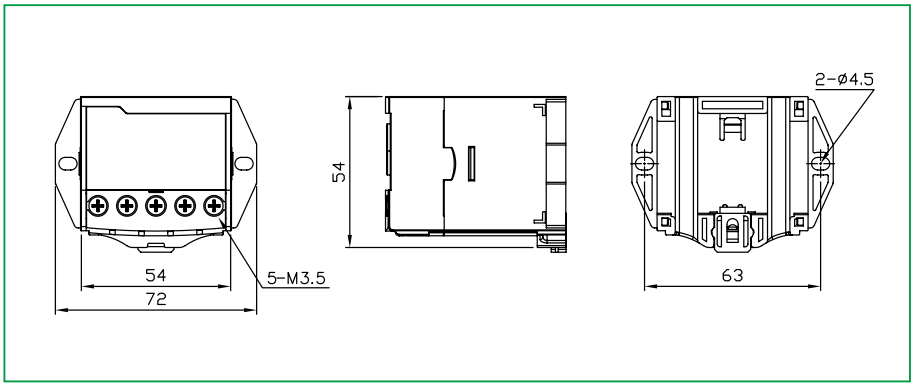

施耐德电气（韩国）有限公司
Schneider Electric(Korea)Co.,Ltd.

中国代表处 上海韩施电气自动化设备有限公司
网址：www.schneider-eocr.cn

服务热线：400-618-1695
电话：021-62308119